ECON® Kugelhahn Typ: 7722FS Stahl Feuersicher Muffenschweißung B16.11 Class 600

Merkmale

Typ: 7722FS
Norm: ASME
Bauform: 2-Wege
Gehäusekonstruktion: 3-teilig
Material Gehäuse: Stahl
Werkstoffqualität: ASTM A216 WCB
Oberflächenschutz: Chemisch geschwärzt
Anschluss: Muffenschweißung
Norm Schweißverbindung: B16.11
Norm Topflansch: ISO 5211 Direktmontage
Material Kugel: ASTM A351 CF8M
Material Sitz: TF 4103
Material Spindel: ASTM A276 316 Grade S
Material Spindeldichtung primär: RPTFE
Material Spindeldichtung sekundär: FPM (FKM)
Material Spindeldichtung tertiär: Grafit
Material Gehäusedichtung: Grafit
Material Verbindungsstück: ASTM A216 WCB
Min. Dauertemperatur (Medium): -29 °C
Max. Dauertemperatur (Medium): 220 °C
Feuersicher: Ja
Druckentlastung:

Anwendung

- Industrielle und maritime Anwendungen.
- Flüssige und gasförmige Medien.
- Empfohlen in: Chemie

Technische Informationen

- Anschluss gemäß ASME B16.11, Größe 1/4" bis 2" Voller Durchfluss erfüllen ebenfalls die Norm EN 12760.
- Schwimmende Kugel.
- Druckstufe Class 600.
- Mit „Direct Mount"-Aufbauflansch nach ISO 5211.
- Geschlossene Halskonstruktion mit Leckerkennungsöffnung.
- Ausgestattet mit einem robusten Hebel.
- Mitteltemperatur für einen Hahn mit Standardsitzen TF 4103: -29/+220°C. Maximal bis 250°C für Hähne mit Sitzen TF 4215.

Konstruktion

- 3-Teilige Gehäusekonstruktion.
- Wandstärke gemäß EN 12516-1 und ASME B16.34.
- Voller oder reduzierter Durchgang.
- Ausführung mit antistatischer Ausrüstung zwischen Kugel und Gehäuse.

Genehmigung

- Feuersicher gemäß ISO 10497 dritte Ausgabe und API 607 siebte Ausgabe.
- Typzulassung durch Lloyds Register.
- Sicherheitsintegritätslevel (SIL) 2.

Optionen

- Ausführung mit Schneckenradgetriebe, pneumatischen, elektrischen oder hydraulischen Antrieben.
- Positionsrückmeldung für handgesteuerte oder automatische Ventile.
- Erhältlich mit anderen Sitzmaterialien wie TF4215, TFM1600 und PEEK.
- Erhältlich in feuersicherer Ausführung.
- Spindelverlängerung aus Edelstahl zur Isolierung.
- Mit Anschluss für Erdung.
- Mit V-förmiger Kugelbohrung von 30°, 60° oder 90° für modulierende Anwendungen.
- Anschlüsse mit BSPP-Gewinde gemäß ISO 228-1, NPT-Gewinde gemäß ASME B1.20.1, Muffenschweißung gemäß EN 12760 und Stumpfschweißung gemäß ASME B16.25-S40 oder EN 12627.

Die aufgeführten Informationen und Daten gelten als Ergebnis sorgfältiger, zuverlässiger und nach bestem Wissen durchgeführter Prüfungen. Wir weisen darauf hin, dass in anderen Labors und unter unterschiedlichen Prüfbedingungen, einschließlich der qualitativen Bestimmung und Vorbereitung der Muster, andere Ergebnisse erzielt werden können. Es wird keine Gewährleistung oder Garantie hinsichtlich der Genauigkeit und Richtigkeit der Informationen und Daten gegeben. Unsere Angaben befreien daher den Anwender nicht davon, eigene Eignungsprüfungen vorzunehmen. Wir behalten uns vor, Fertigungsverfahren sowie enthaltene Rohstoffe in Folge gesetzlicher Bestimmungen und des technischen Fortschritts zu ändern. Dieses Materialdatenblatt ersetzt alle vorher veröffentlichten, die hiermit ungültig werden. (Stand: Juli 2003)

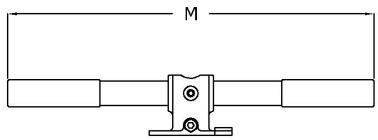

DN2.1/2"

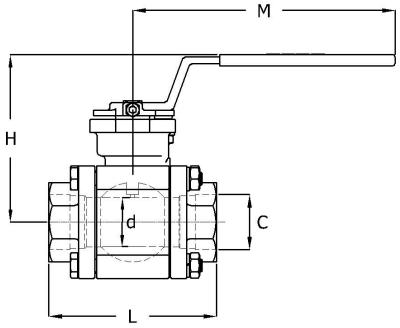

Größentabelle:

DN	Voller Durchg-ang	d	L	H	M	C	Gewicht
		mm	mm	mm	mm	mm	kg
1/4" (8)	Ja	15	71	83	140	14.4	0.9
3/8" (10)	Ja	15	71	83	140	17.8	0.9
1/2" (15)	Ja	15	72	83	140	21.9	1
3/4" (20)	Nein	15	72	83	140	27.4	1
3/4" (20)	Ja	20	97	88	140	27.4	1.5
1" (25)	Nein	20	97	88	140	34.1	1.5
1" (25)	Ja	25	109	97	190	34.1	2
1.1/4" (32)	Nein	25	109	97	190	42.9	2
1.1/2" (40)	Nein	31.8	118	103	190	49	3
1.1/2" (40)	Ja	38	129	148	290	49	4.5
2" (50)	Nein	38	129	148	290	61.5	4.5
2" (50)	Ja	50	145	157	209	61.5	6.5
2.1/2" (65)	Nein	50	145	157	290	74	6.5

Pressure and temperature range								
Seat material + DN full bore	-29	50	100	150	200	250	300	[°C]
TF4103 & TFM1600 1/4" - 1"	102.1	100.2	68	34	0	-	-	[bar]
TF4215 1/4" - 1"	102.1	100.2	93.2	63	32	0	-	[bar]
PEEK 1/4" - 1"	102.1	100.2	93.2	77	48	18	0	[bar]
TF4103 & TFM1600 1.1/4" - 1.1/2"	80	80	55	28	0	-	-	[bar]
TF4215 1.1/4" - 1.1/2"	80	80	80	55	28	0	-	[bar]
PEEK 1.1/4" - 1.1/2"	80	80	80	77	48	18	0	[bar]
TF4103 & TFM1600 2"	76	76	53	27	0	-	-	[bar]
TF4215 2"	76	76	76	51	25	0	-	[bar]
PEEK 2"	76	76	76	76	47	18	0	[bar]

Nennweite	Anschluss Äußerer Rohrdurchm-esser	Druckstufe Artikel	Baulänge nach Norm	Handbedien-ung	Montagefla-nsch	Montagefla-nsch 2	Durchgang	Mit Abschließvo-rrichtung	Max. Betriebsdruck	Artikel
	mm								bar	
1/4" (8)	14.4	Class 600	Herstellerstan-dard	Handhebel	F03	F04	Voller Durchgang	Nein	102	17448680
3/8" (10)	17.8	Class 600	Herstellerstan-dard	Handhebel	F03	F04	Voller Durchgang	Nein	102	17448697
1/2" (15)	21.9	Class 600	Herstellerstan-dard	Handhebel	F03	F04	Voller Durchgang	Nein	102	17447214
3/4" (20)	27.4	Class 600	Herstellerstan-dard	Handhebel	F03	F04	Reduzierter Durchgang	Nein	102	17450159

Die aufgeführten Informationen und Daten gelten als Ergebnis sorgfältiger, zuverlässiger und nach bestem Wissen durchgeführter Prüfungen. Wir weisen darauf hin, dass in anderen Labors und unter unterschiedlichen Prüfbedingungen, einschließlich der qualitativen Bestimmung und Vorbereitung der Muster, andere Ergebnisse erzielt werden können. Es wird keine Gewährleistung oder Garantie hinsichtlich der Genauigkeit und Richtigkeit der Informationen und Daten gegeben. Unsere Angaben befreien daher den Anwender nicht davon, eigene Eignungsprüfungen vorzunehmen. Wir behalten uns vor, Fertigungsverfahren sowie enthaltene Rohstoffe in Folge gesetzlicher Bestimmungen und des technischen Fortschritts zu ändern. Dieses Materialdatenblatt ersetzt alle vorher veröffentlichten, die hiermit ungültig werden. (Stand: Juli 2003)

PR15792780352437 22_DE_20.05.2024

Nennweite	Anschluss Äußerer Rohrdurchmesser mm	Druckstufe Artikel	Baulänge nach Norm	Handbedienung	Montageflansch	Montageflansch 2	Durchgang	Mit Abschließvorrichtung	Max. Betriebsdruck bar	Artikel
3/4" (20)	27.4	Class 600	Herstellerstandard	Handhebel	F03	F04	Voller Durchgang	Nein	102	17447221
1" (25)	34.1	Class 600	Herstellerstandard	Handhebel	F03	F04	Reduzierter Durchgang	Nein	102	17450166
1" (25)	34.1	Class 600	Herstellerstandard	Handhebel	F04	F05	Voller Durchgang	Nein	102	17447238
1.1/4" (32)	42.9	Class 600	Herstellerstandard	Handhebel	F04	F05	Reduzierter Durchgang	Nein	102	17450173
1.1/2" (40)	49	Class 600	Herstellerstandard	Handhebel	F04	F05	Reduzierter Durchgang	Nein	80	17450180
1.1/2" (40)	49	Class 600	Herstellerstandard	Handhebel	F07		Voller Durchgang	Nein	80	17447245
2" (50)	61.5	Class 600	Herstellerstandard	Handhebel	F07		Reduzierter Durchgang	Nein	80	17450197
2" (50)	61.5	Class 600	Herstellerstandard	Handhebel	F07		Voller Durchgang	Nein	76	17447252
2.1/2" (65)	74	Class 600	Herstellerstandard	Handhebel	F07		Reduzierter Durchgang	Nein	76	17450205

Die aufgeführten Informationen und Daten gelten als Ergebnis sorgfältiger, zuverlässiger und nach bestem Wissen durchgeführter Prüfungen. Wir weisen darauf hin, dass in anderen Labors und unter unterschiedlichen Prüfbedingungen, einschließlich der qualitativen Bestimmung und Vorbereitung der Muster, andere Ergebnisse erzielt werden können. Es wird keine Gewährleistung oder Garantie hinsichtlich der Genauigkeit und Richtigkeit der Informationen und Daten gegeben. Unsere Angaben befreien daher den Anwender nicht davon, eigene Eignungsprüfungen vorzunehmen. Wir behalten uns vor, Fertigungsverfahren sowie enthaltene Rohstoffe in Folge gesetzlicher Bestimmungen und des technischen Fortschritts zu ändern. Dieses Materialdatenblatt ersetzt alle vorher veröffentlichten, die hiermit ungültig werden. (Stand: Juli 2003)

PR15792780352437 22_DE_20.05.2024