ECON® Robinet à boisseau sphérique Type: 7622FS Acier Sécurité de feu A souder bout à bout B16.25 S40 Class 600

Caractéristiques

Type: 7622FS
Norme: ASME
Forme de construction: 2 voies
Construction du corps: 3 pièces
Matériau du boîtier: Acier
Catégorie de qualité: ASTM A216 WCB
Revêtement du surface: Noirci chimiquement
Raccord: A souder bout à bout
Norme du raccordement à souder: B16.25 S40
Norme platine de raccordement: Montage direct ISO 5211
Avec un dispositif de verrouillage: Non
Matière de la sphère: ASTM A351 CF8M
Matière du siège: TF 4103
Matière de l'axe: ASTM A276 316 Grade S
Matière de l'étanchéité primaire à l'axe: RPTFE
Matière de l'étanchéité secondaire à l'axe: FPM (FKM)
Matière de l'étanchéité tertiaire à l'axe: Graphite
Matière du joint de corps: Graphite
Matière du raccord: ASTM A216 WCB
Température minimum de service: -29 °C
Température maximum de service: 220 °C
Sécurité de feu: Oui
Equilibrage:

Application

- Applications industrielles et maritimes.
- Fluides liquides ou gazeux.
- Recommandé dans: Industries chimiques

Informations techniques

- Raccord conforme à la norme ASME B16.25-S40.
- Sphère flottante.
- Classe de pression Class 600.
- Avec platine supérieure à montage direct conformément à la norme ISO 5211.
- Conception fermée avec détection de fuites.
- Équipé d'un levier verrouillable robuste (avec cadenas uniquement).
- Température moyenne pour un robinet équipé de sièges standard TF 4103 : -29/+220 °C. Maximum jusqu'à 250 °C pour les robinets avec logements TF 4215.

Construction

- Construction du corps en 3 pièces.
- Épaisseur de paroi conforme aux normes EN 12516-1 et ASME B16.34.
- Passage intégral ou reduit.
- Conception antistatique entre la sphère et le corps.

Approbation

- Sécurité feu suivant ISO 10497 troisième édition et suivant API 607 septième édition.
- Approbation de type par Lloyds Register.
- Niveau d'intégrité de sécurité (SIL) 2.

Options

- Version avec commande par réducteur, actionneur pneumatique, électrique ou hydraulique.
- Boitier fin de course pour robinets manuels ou motorisés.
- Disponible avec d'autres matières de sièges tels que TF4215, TFM1600 et PEEK.
- Disponible en version avec sécurité feu.
- Extension de manœuvre en acier inoxydable pour l'isolation.
- Avec connexion de mise à la terre.
- Avec alésage de la sphère en V de 30°, 60° ou 90° pour les applications de modulation.
- Raccords avec filetage NPT conformément à ASME B1.20.1, filetage BSPP conformément à ISO 228-1, manchon soudé selon ASME B16.11 ou EN 12760 et soudure bout à bout selon EN 12627.

Désistement: Le contenu de ce support d\'informations a été composé avec le plus grand soin. Néanmoins, il se pourrait que certaines informations changent au fil du temps, ne sont plus correctes ou incomplètes. ERIKS ne se porte pas garant pour l'actualité, la précision et l'exhaustivité des informations fournies, celles-ci ne sont pas conçues comme conseil. ERIKS n'est en aucun cas responsable pour d'éventuels dommages causés par l'utilisation des informations offertes.

PR157927803524370 4_FR_27.04.2024

ERIKS France | Tel: +33 1 34 82 10 00 | E-mail: advhublyon@eriks.com

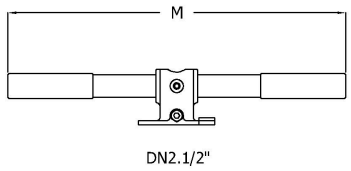

DN2.1/2"

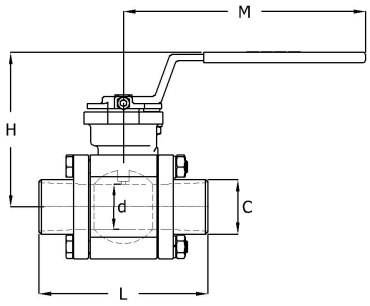

Tableau de taille:

DN	Passage intégral	d	L	H	M	C	Poids
		mm	mm	mm	mm	mm	kg
3/4" [20]	Non	15	72	83	140	26.7	1
1" [25]	Non	20	97	88	140	33.4	1.5
1.1/4" [32]	Non	25	109	97	190	42.2	2
1.1/2" [40]	Non	31.8	118	103	190	48.3	3
2" [50]	Non	38	129	148	290	60.3	4.5
2.1/2" [65]	Non	50	145	157	290	75	6.5

Pressure and temperature range								
Seat material + DN full bore	-29	50	100	150	200	250	300	[°C]
TF4103 & TFM1600 1/4" - 1"	102.1	100.2	68	34	0	-	-	[bar]
TF4215 1/4" - 1"	102.1	100.2	93.2	63	32	0	-	[bar]
PEEK 1/4" - 1"	102.1	100.2	93.2	77	48	18	0	[bar]
TF4103 & TFM1600 1.1/4" - 1.1/2"	80	80	55	28	0	-	-	[bar]
TF4215 1.1/4" - 1.1/2"	80	80	80	55	28	0	-	[bar]
PEEK 1.1/4" - 1.1/2"	80	80	80	77	48	18	0	[bar]
TF4103 & TFM1600 2"	76	76	53	27	0	-	-	[bar]
TF4215 2"	76	76	76	51	25	0	-	[bar]
PEEK 2"	76	76	76	76	47	18	0	[bar]

Largeur nominale	Raccord diamètre extérieur	Raccord epaisseur de paroi	Classe de pression	Norme de face à face	Commande manuelle	Dimension platine	Dimension platine 2	Passage	Pression maximum de service	Article
	mm	mm							bar	
3/4" [20]	26.7	2.85	Class 600	Norme du fabricant	Levier	F03	F04	Passage reduit	102	14256505
1" [25]	33.4	3.4	Class 600	Norme du fabricant	Levier	F03	F04	Passage reduit	102	14256506
1.1/4" [32]	42.2	3.55	Class 600	Norme du fabricant	Levier	F04	F05	Passage reduit	102	14256507
1.1/2" [40]	48.3	3.7	Class 600	Norme du fabricant	Levier	F04	F05	Passage reduit	80	14256508
2" [50]	60.3	3.9	Class 600	Norme du fabricant	Levier	F07		Passage reduit	80	14256509

Désistement: Le contenu de ce support d\'informations a été composé avec le plus grand soin. Néanmoins, il se pourrait que certaines informations changent au fil du temps, ne sont plus correctes ou incomplètes. ERIKS ne se porte pas garant pour l'actualité, la précision et l'exhaustivité des informations fournies, celles-ci ne sont pas conçues comme conseil. ERIKS n'est en aucun cas responsable pour d'éventuels dommages causés par l'utilisation des informations offertes.

PR15792780352437O4_FR_27.04.2024

Largeur nominale	Raccord diamètre extérieur mm	Raccord epaisseur de paroi mm	Classe de pression	Norme de face à face	Commande manuelle	Dimension platine	Dimension platine 2	Passage	Pression maximum de service bar	Article
2.1/2" (65)	75	6.25	Class 600	Norme du fabricant	Levier	F07		Passage reduit	76	14256510

Désistement: Le contenu de ce support d\'informations a été composé avec le plus grand soin. Néanmoins, il se pourrait que certaines informations changent au fil du temps, ne sont plus correctes ou incomplètes. ERIKS ne se porte pas garant pour l'actualité, la précision et l'exhaustivité des informations fournies, celles-ci ne sont pas conçues comme conseil. ERIKS n'est en aucun cas responsable pour d'éventuels dommages causés par l'utilisation des informations offertes.

PR157927803524370 4_FR_27.04.2024

ERIKS France | Tel: +33 1 34 82 10 00 | E-mail: advhublyon@eriks.com