TESA TECHNOLOGY Zwenktaster TESATAST type 4251

DIN 2270

Zwenktaster TESATAST

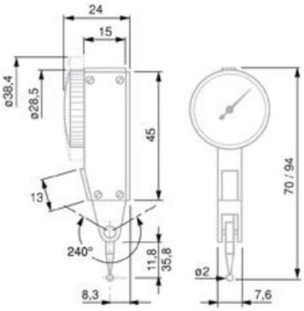

Uitvoering:
behuizing van metaal, met draaibaar schaalblad en gepatenteerde schokdemper in meetsysteem. Twee roterende koppelschijven om het hendelsysteem te beschermen tegen overbelasting. Door de automatische omschakeling van het meetsysteem is het meten in 2 richtingen mogelijk. De steeds in dezelfde richting lopende wijzer zorgt voor een foutloze aflezing, ongevoelig voor magnetische velden, meetsysteem met 7 robijnen. Kogelgelagerd hefboomsysteem met 240° zwenkbereik van de meettaster, zeer lage meetkracht. Meetkracht bij meettaster 12,53 mm: 0,15 N, bij 36,53 mm: 0,06 N. Monoblok-behuizing met 3 ingefreesde zwaluwstaartgeleidingen. Levering incl. meettaster M1,4 met Ø 2 mm, sleutel voor de meettaster en inspanschacht Ø 8 mm, in kunststof cassette.

Toepassing:
ideaal voor differentiemetingen, bijv. op de testplaat, metingen van vorm-, positie- en standafwijkingen, in het bijzonder van radiale- en axiale slingering.

Meetbereik mm	Artikel
0 / 2	12741400
0 / 8	12743994
0 / 8	12743995

Disclaimer: Bij de samenstelling van de inhoud van deze informatiedrager is de grootst mogelijke zorgvuldigheid betracht. De mogelijkheid bestaat dat bepaalde informatie na verloop van tijd verandert, niet meer juist of onvolledig is. ERIKS staat niet in voor de actualiteit, juistheid en volledigheid van de geboden informatie, deze is niet bedoeld als advies. ERIKS is in geen geval aansprakelijk voor schade die ontstaat door gebruikmaking van de aangeboden informatie.

ERIKS BV | Tel: +31 88 855 81 70 | E-mail: gereedschappen@eriks.nl