ECON® Vanne à papillon Type: 6831TFM Fonte ductile/Acier inoxydable Levier cranté Type à oreilles

Caractéristiques

Type: 6831TFM
Norme: EN (DIN)
Conception: Centrique
Matériau du boîtier: Fonte ductile
Catégorie de qualité: EN-JS1030
Revêtement du surface: Revêtu poudre polyester min. 200µm
Raccord: Type à oreilles
Norme de face à face: EN 558, Série 20
Type de commande: Levier cranté
Norme platine de raccordement: Montage direct ISO 5211
Manchette: Remplaçable
Matière du papillon: Acier inoxydable
Nuance du papillon: 1.4408
Matière de l'actionneur: Fonte malléable
Approbations: DoC EC1935/2004 FDA

Application

- Applications alimentaires et industrielles légères.
- Applications alimentaires devant se conformer à la norme EC1935.
- Recommandé dans: Aliments et boissons

Informations techniques

- Construction de disque à lamelles sur toute la longueur.
- Col long pour une isolation optimale.
- Avec platine supérieure à montage direct conformément à la norme ISO 5211.
- Buselures à rebord en bronze.
- Fixé à l'anneau en plastique vulcanisé, remplaçable, revêtement en caoutchouc EPDM recouvert de PTFE (TFM1600).
- Corps en acier inoxydable poli.

Approbation

- Ce robinet à papillon est conforme à la norme EC1935. Cette norme s'applique à tous les matériaux entrant en contact direct ou indirect avec des aliments.

Options

- Actionneurs pneumatiques, électriques ou hydrauliques.
- Retour de position pour robinets manuels ou automatisés.

Désistement: Le contenu de ce support d\'informations a été composé avec le plus grand soin. Néanmoins, il se pourrait que certaines informations changent au fil du temps, ne sont plus correctes ou incomplètes. ERIKS ne se porte pas garant pour l'actualité, la précision et l'exhaustivité des informations fournies, celles-ci ne sont pas conçues comme conseil. ERIKS n'est en aucun cas responsable pour d'éventuels dommages causés par l'utilisation des informations offertes.

ERIKS NV | Tel: +32 3 829 28 20 | E-mail: valves@eriks.be

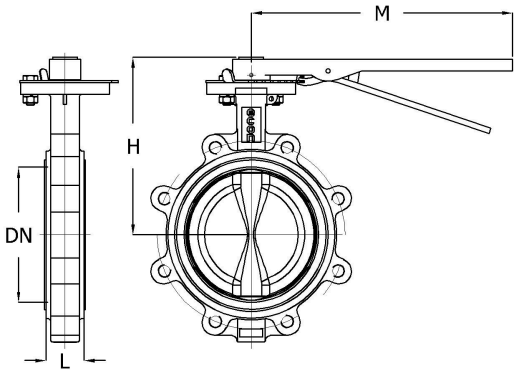

Tableau de taille:

DN	H	L	M	Poids
	mm	mm	mm	kg
DN40	145	33	195	2.8
DN50	173	43	265	4.4
DN65	186	46	265	5
DN80	192	46	265	5.5
DN100	212	52	265	8.3
DN125	228	56	265	11

Pressure and temperature range				
DN	Liner	Pressure rating	Temperature range	Max. working pressure
DN40-DN150	TFM	PN16	-10°/+110°C	16 bar

Largeur nominale	Classe de pression	Classe de pression de la bride	Longueur totale	Matière de la manchette	Matière de l'axe	Nuance du l'axe	Température minimum de service	Température maximum de service	Article
			mm				°C	°C	
DN40	PN10	PN10/16	33	TFM	Acier inoxydable	1.4057	-10	110	13505313
DN50	PN10	PN10/16	43	TFM	Acier inoxydable	1.4057	-10	110	13505314
DN65	PN10	PN10/16	46	TFM	Acier inoxydable	1.4057	-10	110	13505315
DN80	PN10	PN10/16	46	TFM	Acier inoxydable	1.4057	-10	110	13505316
DN100	PN10	PN10/16	52	TFM	Acier inoxydable	1.4057	-10	110	13505317
DN125	PN10	PN10/16	56	TFM	Acier inoxydable	1.4057	-10	110	13505318

Désistement: Le contenu de ce support d\'informations a été composé avec le plus grand soin. Néanmoins, il se pourrait que certaines informations changent au fil du temps, ne sont plus correctes ou incomplètes. ERIKS ne se porte pas garant pour l'actualité, la précision et l'exhaustivité des informations fournies, celles-ci ne sont pas conçues comme conseil. ERIKS n'est en aucun cas responsable pour d'éventuels dommages causés par l'utilisation des informations offertes.

PR15792780341143002_FR_30.06.2024

ERIKS NV | Tel: +32 3 829 28 20 | E-mail: valves@eriks.be