STAUFF Schellenkörper PA Polyamid gerippt Schwere-Baureihe

Merkmale

Serie: Heavy
Farbe: Schwarz
Profil: Profiliert
Vorspannung: Ja
DIN Standard: DIN 3015-2

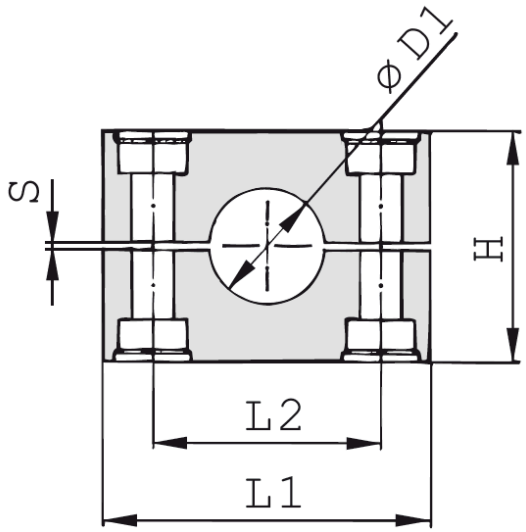

Größentabelle:

Gruppe	H	L1	L2	Breite	S
	mm	mm	mm	mm	mm
3S	32	55	33	30.5	0.6
4S	48	70	45	30.5	0.6
5S	60	85	60	30.5	0.6
6S	89	115	90	45	2
7S	120	154	122	60	2
8S	168	206	168	80	2
9S	200	251	205	91	3
10S	270	336	265	120	3
11S	410	470	395	162	8
12S	530	630	534	182	20

Geeignet für Rohrdurchmesser mm	Gruppe	Material	Artikel
6	3S	Polyamid	11357689
6.4	3S	Polyamid	11357691
8	3S	Polyamid	11357694
9.5	3S	Polyamid	11357696
10	3S	Polyamid	11357699
12	3S	Polyamid	11357701
12.7	3S	Polyamid	11357704
14	3S	Polyamid	11357711
15	3S	Polyamid	11357714
16	3S	Polyamid	11357717
18	3S	Polyamid	11357724
19	4S	Polyamid	11357795
20	4S	Polyamid	11357798
21.3	4S	Polyamid	11357804
22	4S	Polyamid	11357809
22	5S	Polyamid	11358892
23	4S	Polyamid	11358218
25	4S	Polyamid	11357815
25	5S	Polyamid	11358335
25.4	4S	Polyamid	11357819

Die aufgeführten Informationen und Daten gelten als Ergebnis sorgfältiger, zuverlässiger und nach bestem Wissen durchgeführter Prüfungen. Wir weisen darauf hin, dass in anderen Labors und unter unterschiedlichen Prüfbedingungen, einschließlich der qualitativen Bestimmung und Vorbereitung der Muster, andere Ergebnisse erzielt werden können. Es wird keine Gewährleistung oder Garantie hinsichtlich der Genauigkeit und Richtigkeit der Informationen und Daten gegeben. Unsere Angaben befreien daher den Anwender nicht davon, eigene Eignungsprüfungen vorzunehmen. Wir behalten uns vor, Fertigungsverfahren sowie enthaltene Rohstoffe in Folge gesetzlicher Bestimmungen und des technischen Fortschritts zu ändern. Dieses Materialdatenblatt ersetzt alle vorher veröffentlichten, die hiermit ungültig werden. (Stand: Juli 2003)

PR_EC000454_0064_PB_DE_02.06.2024

ERIKS NV | Tel: +32 2 524 10 22 | E-mail: hydrauliek@eriks.be

Geeignet für Rohrdurchmesser mm	Gruppe	Material	Artikel
26	4S	Polyamid	11358223
26.9	4S	Polyamid	1065216
26.9	5S	Polyamid	11358489
28	4S	Polyamid	887943
30	4S	Polyamid	11357830
30	5S	Polyamid	11357882
32	5S	Polyamid	11357884
33.7	5S	Polyamid	951994
35	5S	Polyamid	11357893
38	5S	Polyamid	11357897
38	6S	Polyamid	11356867
40	5S	Polyamid	11357902
40	6S	Polyamid	11356868
42	5S	Polyamid	11357907
42	6S	Polyamid	1065215
42.4	6S	Polyamid	11358804
44.5	6S	Polyamid	11356870
45	6S	Polyamid	11357985
48.3	6S	Polyamid	957968
49.5	6S	Polyamid	11358252
50	6S	Polyamid	11356871
50.8	6S	Polyamid	11356872
52	6S	Polyamid	11358875
54	6S	Polyamid	11356873
55	6S	Polyamid	11356874
56	6S	Polyamid	11358260
57	6S	Polyamid	11356875
58	6S	Polyamid	11356876
60.3	6S	Polyamid	1010439
63	6S	Polyamid	11358266
63.5	6S	Polyamid	11356878
65	6S	Polyamid	11356879
65	7S	Polyamid	11358024
67	6S	Polyamid	11358344
70	6S	Polyamid	11356880
70	7S	Polyamid	11358026
72	7S	Polyamid	11358280
73	7S	Polyamid	11358031
75	7S	Polyamid	11358282
76.1	7S	Polyamid	11358033
80	7S	Polyamid	11358036
82.5	7S	Polyamid	11358038
85	7S	Polyamid	11358040
88.9	7S	Polyamid	11358045
88.9	8S	Polyamid	11358067
90	7S	Polyamid	11358287
95	8S	Polyamid	11358292
100	8S	Polyamid	11358070
102	8S	Polyamid	11358073
104	8S	Polyamid	11358297
105	8S	Polyamid	11358336
108	8S	Polyamid	11358076
114	8S	Polyamid	11358078

Die aufgeführten Informationen und Daten gelten als Ergebnis sorgfältiger, zuverlässiger und nach bestem Wissen durchgeführter Prüfungen. Wir weisen darauf hin, dass in anderen Labors und unter unterschiedlichen Prüfbedingungen, einschließlich der qualitativen Bestimmung und Vorbereitung der Muster, andere Ergebnisse erzielt werden können. Es wird keine Gewährleistung oder Garantie hinsichtlich der Genauigkeit und Richtigkeit der Informationen und Daten gegeben. Unsere Angaben befreien daher den Anwender nicht davon, eigene Eignungsprüfungen vorzunehmen. Wir behalten uns vor, Fertigungsverfahren sowie enthaltene Rohstoffe in Folge gesetzlicher Bestimmungen und des technischen Fortschritts zu ändern. Dieses Materialdatenblatt ersetzt alle vorher veröffentlichten, die hiermit ungültig werden. (Stand: Juli 2003)

PR_EC000454_0064_PB_DE_02.06.2024

ERIKS NV | Tel: +32 2 524 10 22 | E-mail: hydrauliek@eriks.be

Geeignet für Rohrdurchmesser mm	Gruppe	Material	Artikel
114.3	8S	Polyamid	11358856
120	8S	Polyamid	11358308
127	8S	Polyamid	11358310
127	9S	Polyamid	11358091
133	8S	Polyamid	11358314
133	9S	Polyamid	11358094
139.7	9S	Polyamid	11358855
140	9S	Polyamid	11358097
152	9S	Polyamid	11358562
154	9S	Polyamid	11358410
159	9S	Polyamid	11358325
165	9S	Polyamid	11358103
168	9S	Polyamid	11358106
168	10S	Polyamid	11357545
177.8	10S	Polyamid	11358900
180	10S	Polyamid	11358174
193.7	10S	Polyamid	11358179
194	10S	Polyamid	11358337
216	10S	Polyamid	11357548
219	10S	Polyamid	11357551
219	11S	Polyamid	11357588
273	11S	Polyamid	11357592
324	11S	Polyamid	11357597
340	12S	Polyamid	11357599
356	12S	Polyamid	11357601

Die aufgeführten Informationen und Daten gelten als Ergebnis sorgfältiger, zuverlässiger und nach bestem Wissen durchgeführter Prüfungen. Wir weisen darauf hin, dass in anderen Labors und unter unterschiedlichen Prüfbedingungen, einschließlich der qualitativen Bestimmung und Vorbereitung der Muster, andere Ergebnisse erzielt werden können. Es wird keine Gewährleistung oder Garantie hinsichtlich der Genauigkeit und Richtigkeit der Informationen und Daten gegeben. Unsere Angaben befreien daher den Anwender nicht davon, eigene Eignungsprüfungen vorzunehmen. Wir behalten uns vor, Fertigungsverfahren sowie enthaltene Rohstoffe in Folge gesetzlicher Bestimmungen und des technischen Fortschritts zu ändern. Dieses Materialdatenblatt ersetzt alle vorher veröffentlichten, die hiermit ungültig werden. (Stand: Juli 2003)

PR_EC000454_0064_PB_DE_ 02.06.2024

ERIKS NV | Tel: +32 2 524 10 22 | E-mail: hydrauliek@eriks.be