# ASCO Magnetventil 2/2 Typ: 32207 Serie 210 Messing Innengewinde

## Merkmale

**Serie:** 210
**Typ:** 32207
**Funktion:** Normal geschlossen (NC)
**Strömrichtung:** Indirekt wirkend
**Elektrischer Anschluss:** Stecker EN 175301-803 type A
**Max. Viskosität:** 65 mm²/s
**Material Gehäuse:** Messing
**Dichtung:** NBR
**Material Spulegehäuse:** Epoxid
**Material kurzschlussring:** Kupfer
**Material Membran:** NBR
**Einschaltdauer:** 100 %
**Schutzgrad (IP-Wert):** IP65
**Nothandbedienung:** Ohne

**Explosionsgeschützt:** Nein
**SIL zertifiziert:** Nein
**Mediumtemperatur:** Von -20 °C bis 85 °C
**Umgebungstemperatur:** Von -20 °C bis 75 °C

## Anwendung

- Wasser.
- Hydraulisches Öl.
- Neutrale Flüssigkeiten.
- Neutrale Gase.

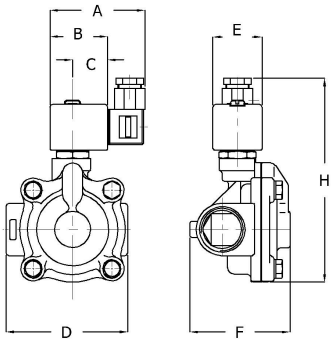


## Größentabelle:

| Durchgang | Typ | Grösse | A | B | C | D | E | F | H |
|---|---|---|---|---|---|---|---|---|---|
| mm | | | mm | mm | mm | mm | mm | mm | mm |
| 25 | D404-AC | 1" | 80 | 45 | 28 | 95 | 39 | 79 | 158 |
| 25 | D404-DC | 1" | 91 | 56 | 33 | 95 | 50 | 79 | 154 |
| 28 | D008-AC | 1.1/4" | 75 | 45 | 27 | 115 | 39 | 99 | 172 |
| 28 | D008-DC | 1.1/4" | 80 | 50 | 30 | 115 | 50 | 99 | 175 |
| 32 | D022-AC | 1.1/2" | 75 | 45 | 27 | 115 | 39 | 99 | 172 |
| 32 | D022-DC | 1.1/2" | 80 | 50 | 30 | 115 | 45 | 99 | 175 |

| Größe Prozessanschluss | Prozessanschluss | Durchgang | KVS-Wert | Min. Druckunterschied | Max. Differenzdruck | Spulentype | Versorgungsspannung | Leistung | Einschaltleistung | Artikel |
|---|---|---|---|---|---|---|---|---|---|---|
| | | mm | m³/h | bar | bar | | | | | |
| 1" (25) | Innengewinde (BSPP) | 25 | 11.1 | 0.35 | 16 | 400325-101 | 24V AC | 6 W / 15,6 VA | 34 VA | 14545543 |
| 1" (25) | Innengewinde (BSPP) | 25 | 11.1 | 0.35 | 16 | 400625-142 | 24V DC | 12 W (heiß) - 16,8 W (kalt) | | 14545545 |
| 1" (25) | Innengewinde (BSPP) | 25 | 11.1 | 0.35 | 16 | 400325-117 | 230V AC | 6 W / 15,6 VA | 34 VA | 14545544 |
| 1.1/4" (32) | Innengewinde (BSPP) | 28 | 12.8 | 0.35 | 9 | 400325-101 | 24V AC | 6 W / 15,6 VA | 34 VA | 11815127 |
| 1.1/4" (32) | Innengewinde (BSPP) | 28 | 12.8 | 0.35 | 9 | 400425-142 | 24V DC | 9 W (heiß) - 11,2 W (kalt) | | 11342626 |
| 1.1/4" (32) | Innengewinde (BSPP) | 28 | 12.8 | 0.35 | 9 | 400325-117 | 230V AC | 6 W / 15,6 VA | 34 VA | 11350881 |
| 1.1/2" (40) | Innengewinde (BSPP) | 32 | 19.3 | 0.35 | 9 | 400325-101 | 24V AC | 6 W / 15,6 VA | 34 VA | 11815126 |
| 1.1/2" (40) | Innengewinde (BSPP) | 32 | 19.3 | 0.35 | 9 | 400425-142 | 24V DC | 9 W (heiß) - 11,2 W (kalt) | | 11815129 |

Die aufgeführten Informationen und Daten gelten als Ergebnis sorgfältiger, zuverlässiger und nach bestem Wissen durchgeführter Prüfungen. Wir weisen darauf hin, dass in anderen Labors und unter unterschiedlichen Prüfbedingungen, einschließlich der qualitativen Bestimmung und Vorbereitung der Muster, andere Ergebnisse erzielt werden können. Es wird keine Gewährleistung oder Garantie hinsichtlich der Genauigkeit und Richtigkeit der Informationen und Daten gegeben. Unsere Angaben befreien daher den Anwender nicht davon, eigene Eignungsprüfungen vorzunehmen. Wir behalten uns vor, Fertigungsverfahren sowie enthaltene Rohstoffe in Folge gesetzlicher Bestimmungen und des technischen Fortschritts zu ändern. Dieses Materialdatenblatt ersetzt alle vorher veröffentlichten, die hiermit ungültig werden. (Stand: Juli 2003)



PR1037016702341593 3_DE_31.12.2024

ERIKS Deutschland GmbH | Tel.: (0) 3222 200 74-20 | E-Mail: armaturen@eriks.de

| Größe Prozessanschluss | Prozessanschluss | Durchgang | KVS-Wert | Min. Druckunterschied | Max. Differenzdruck | Spulentype | Versorgungsspannung | Leistung | Einschaltleistung | Artikel |
|---|---|---|---|---|---|---|---|---|---|---|
| | | mm | m³/h | bar | bar | | | | | |
| 1.1/2" (40) | Innengewinde (BSPP) | 32 | 19.3 | 0.35 | 9 | 400325-117 | 230V AC | 6 W / 15,6 VA | 34 VA | 11815128 |

Die aufgeführten Informationen und Daten gelten als Ergebnis sorgfältiger, zuverlässiger und nach bestem Wissen durchgeführter Prüfungen. Wir weisen darauf hin, dass in anderen Labors und unter unterschiedlichen Prüfbedingungen, einschließlich der qualitativen Bestimmung und Vorbereitung der Muster, andere Ergebnisse erzielt werden können. Es wird keine Gewährleistung oder Garantie hinsichtlich der Genauigkeit und Richtigkeit der Informationen und Daten gegeben. Unsere Angaben befreien daher den Anwender nicht davon, eigene Eignungsprüfungen vorzunehmen. Wir behalten uns vor, Fertigungsverfahren sowie enthaltene Rohstoffe in Folge gesetzlicher Bestimmungen und des technischen Fortschritts zu ändern. Dieses Materialdatenblatt ersetzt alle vorher veröffentlichten, die hiermit ungültig werden. (Stand: Juli 2003)



PR1037016702341593 3_DE_31.12.2024

ERIKS Deutschland GmbH | Tel.: (0) 3222 200 74-20 | E-Mail: armaturen@eriks.de